FICHE TECHNIQUE

BENNE OUVERTE STANDARD - 15 M3
CLASSE 2

Volume	Longueur	Largeur	Hauteur
15 m³	5 500 mm	2 300 mm	1 200 mm

*Photos données à titre indicatif

CARACTÉRISTIQUES

Fond en tôles épaisseur 4 mm en S235

Côtés, face avant et porte en tôles épaisseur 3 mm en S235

Porte arrière à 2 battants avec montants renforcés

Berce en IPN 180

Traverses de fond tous les 520 mm, UTP 112 x 60 x 3.5

Poteaux de section UTP 120 x 60 x 3.5 tous les 1 150 mm

Ceinture supérieure en tube de 140 x 80 x 3 soudée en continu

Coins tronqués pour faciliter le vidage et renforcer les poteaux

Crochet avant renforcé par une poutre de grosse section

Echelle crantée sur face avant (à partir de 20 m³)

Charnières de porte montées sur un axe Ø20 m, avec graisseur

Sécurité latérale pour l'ouverture des portes décalée vers l'avant avec ressort de rappel

Rouleaux arrière renforcés avec bagues autolubrifiantes (position intérieur ou extérieur)

Crochets de bâche sur tout le pourtour du caisson

Protection : dégraissage de phosphatation

Peinture : 2 couches d'apprêt époxy int. et ext. + 2 couches de laque polyuréthane ext.

Conforme aux normes NF R 17-108 et NF R 17-114 (année 2018)

* Options sur demande

Fiche technique 02-2025

Parc Industriel de l'Erdre - Saint-Mars-la-Jaille - 44540 VALLONS DE L'ERDRE 02 40 13 24 12 - commercial.env@thievin.fr - www.thievin.fr

FICHE TECHNIQUE

BENNE OUVERTE STANDARD - 15 M3
CLASSE 2

PLAN

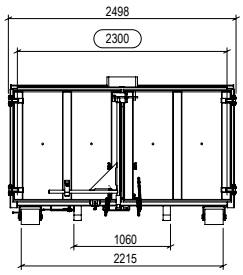

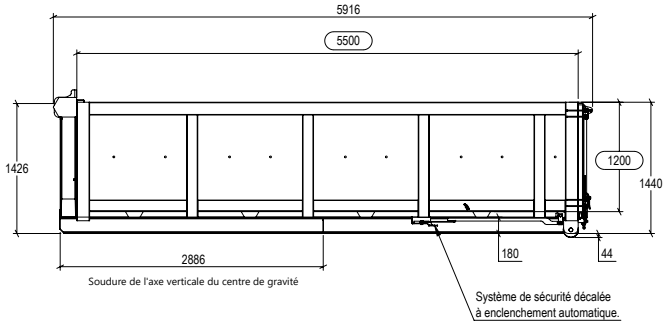

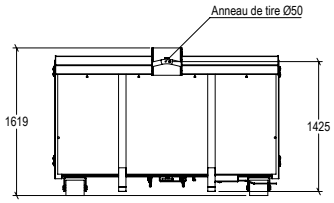

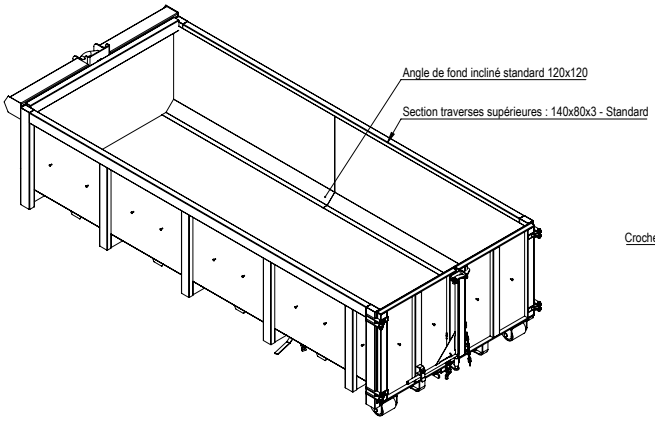

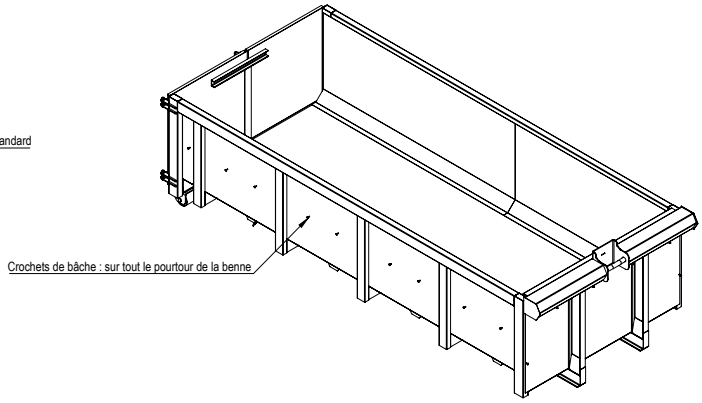

Plan suivant norme :
NFR 17-108 AOUT 2018
Norme NFR 17-114 MAI 2018

RAL :		
Epaisseur tôle de fond en mm + nuance :	4 mm	S235
Epaisseur ceinture en mm (côté, avant, porte) + nuance :	3 mm	S235

Table de révision

IND	DESCRIPTION	DATE	Modifié par :	Approuvé par :

Masse théorique : 1656.22kg		A3
Ensemble :	Caissons	
S\Ensemble :	Benne S 15M³ ouvert	
Désignation:	5500x2300x1200 - Rlx Ext Soud	
Référence:	**CAIS1500001053**	

[DTECH]/Plans/CAIS1500001053.PDF

© THIEVIN: IL N'EST PERMIS DE FAIRE USAGE DE CE DESSIN QU'AVEC AUTORISATION EXPRESSE OU LICENCE SPECIALE (LOI DU 11 MARS 1957)

Fiche technique 02-2025